МИР EVENT

КОЛЛЕКЦИЯ
ПРОСТРАНСТВ



ПРОСТРАНСТВО, ГДЕ МОЖНО СОЗДАТЬ АТМОСФЕРУ
ОТ КАМЕРНОГО ВЕЧЕРА ДО МАСШТАБНОГО ШОУ

MIR EVENT

Продюсерский центр, где рождаются события, которые работают на ваш бизнес. Мы объединяем собственные площадки, техническую базу, продакшн-команду и творческую лабораторию под одной крышей. Все наши площадки находятся внутри кольца в пешей доступности от метро.

6 лет опыта

1000+ проведенных мероприятий



РАССАДКА

До 150 гостей на банкете, до 700 на фуршете и вечеринке — вместимость под любой формат.

СВЕТ И ЗВУК

Профессиональное световое и звуковое оснащение. Сцена 24 м² с мультимедийным LED-экраном. Две гримёрные комнаты с удобным выходом.

АРТ-ОТДЕЛ

Разработка концепции и сценария мероприятия «под ключ», подбор подрядчиков, гибкая система лояльности.

СВЕТ И ЗВУК

Техническая спецификация оборудования площадки

ЗВУК

Martin Audio F15 акустическая система, 400 Вт	6
Spectr SPX-1538N акустическая система	4
KME VLX 15 акустическая система, 500 Вт	4
Custom Tapped Horn сабвуфер на Eighteen Sound 18LW2400, 1200 Вт	8
AudioCenter SA3218 сабвуфер, 2000 Вт	2
OHM BR218S сабвуфер	2
Spectr DIE 2 B сабвуфер	2
Spectr PRO-X SPX-215 сабвуфер	2
Yorkville Elite LS808 сабвуфер, 1400 Вт	1
Turbosound IX12 монитор, 1000 Вт RMS	1
Shure SLXD радиосистема, ручной передатчик	1

СВЕТ

MA Lighting Grand MA2 Command Wing, система управления светом	1
Shehds Beam 230 вращающаяся голова	8
Shehds Wash 37x15 вращающийся заливной прибор	4
Shehds Strobe 960 RGB стробоскоп	2
Shehds Strobe LED RGB стробоскоп вращающийся, Moving Head	2
LightSpot Hazer 1500 дым-машина	2
LED-экран 100×50 см модуль экрана	6
LED-экран 60×120 см модуль экрана	4
HD 420 видеопроцессор	2

СЦЕНА И DJ

Сцена комбинированная с диджейкой, 5 × 1,8 × 1,25 м	1
Pioneer DJM-900NXS2 микшерный пульт DJ	1
Pioneer CDJ-2000NSX2 CD-проигрыватель для DJ	2

ПУЛЬТЫ И УСИЛИТЕЛИ

Behringer X32 Rack микшерный пульт	1
Behringer SD8 стейджбокс, 8 вх / 8 вых	1
Anzhee DSP480 акустический процессор	2
Ashly Protea 3.6 SP акустический процессор	1
Lab.Gruppen PDX3000 усилитель мощности	2
Sunart FP 10000 усилитель мощности	2
Neva Audio 3200 усилитель мощности	2
Neva Audio 2400 усилитель мощности	1
QSC RMX 4050HD усилитель мощности	1
QSC RMX 2451HD усилитель мощности	1
Apple iPad + роутер управление / Wi-Fi	1+1

ДВА ЯРУСА
С ОБЗОРОМ СЦЕНЫ

Комфортные зоны позволяют менять настроение: от драйва танцпола до приватности в лаунже — каждый находит своё пространство. Сцену видно с обоих ярусов, поэтому шоу не теряется даже в VIP-зоне наверху.

- ЗОНИРОВАНИЕ ТАНЦПОЛ / ЛАУНЖ
- ОБЗОР СЦЕНЫ С ОБОИХ ЯРУСОВ



М А С Ш Т А Б Ы

600

м2 площадь помещения

150 гостей на банкете,
рассадка островами

700 гостей на фуршете,
открытая планировка зала

700 гостей на вечеринке,
формат большой афтепати

2 этажа с зонированием:
общий зал и VIP













БАНКЕТНАЯ СЛУЖБА

Единая банкетная служба Мир Ивент порадует Вас разнообразным изысканным европейским, авторским меню и красивой подачей блюд. Легкий фуршет или изысканный банкет украсят любое статусное мероприятие. Также наш выездной кейтеринг порадует Вас доставкой или выездом на любую другую локацию.









СХЕМА ЗАЛА

ПРОСТРАНСТВО ДЛЯ ЯРКИХ СОБЫТИЙ

EVENTS
PEOPLE
ATMOSPHERE

1 ЭТАЖ

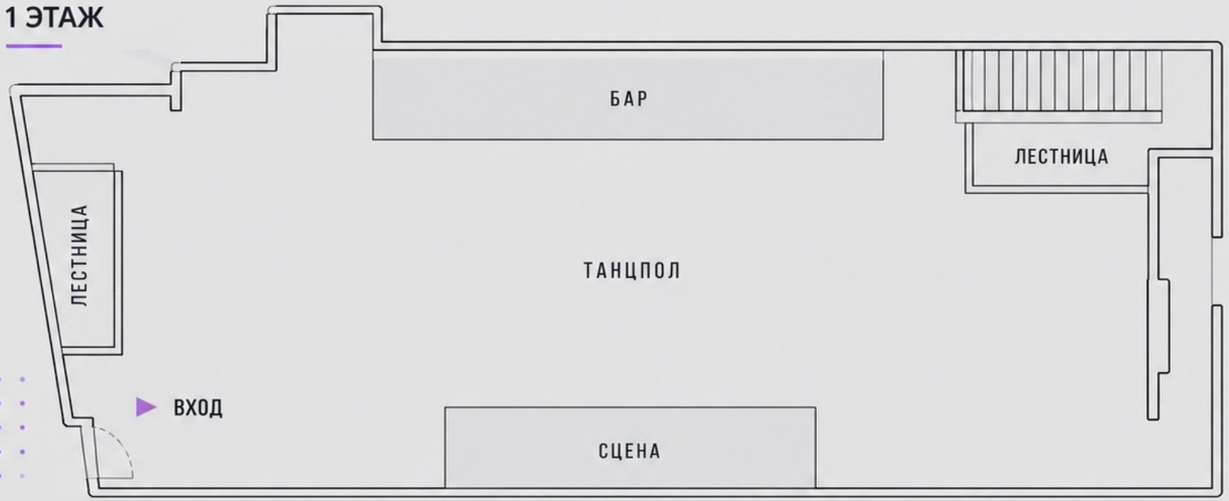

2 ЭТАЖ

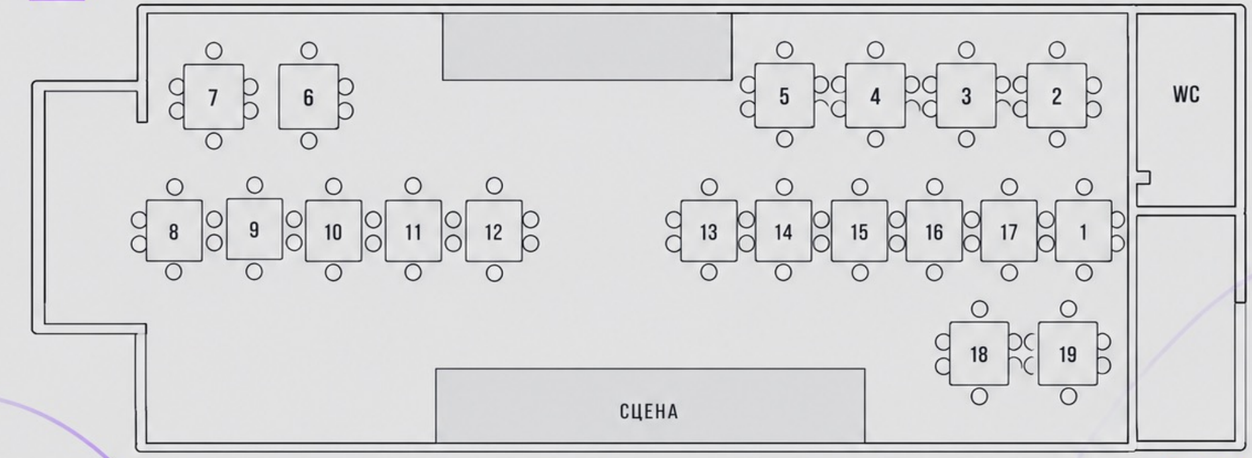

Схема банкетной рассадки на 150 гостей: первый этаж — открытый танцпол в одну линию с баром и сценой, без стационарной рассадки. Столы (19 шт.) расставлены на втором этаже вокруг сцены, с отдельным санузлом и двумя лестницами, связывающими этажи.

БОЛЬШЕ
ЧЕМ
ПРОСТРАНСТВО

MIR
EVENT

УДОБНОЕ РАСПОЛОЖЕНИЕ

8 минут пешком
от станции метро
Савеловская

Платная
городская
парковка

[Москва, ул.
Бутырская 46
стр. 1]

